ÉCHAFAUDAGE JARDIN

ARTUB

GARDEN SCAFFOLDING / ANDAMIO DE JARDÍN / GARTENGERÜST / PONTEGGIO GIARDINO / TUINSTEIGER / ANDAIME DE JARDIM

NOTICE DE MONTAGE / USER MANUAL / MANUAL DE INSTRUCCIONES / MONTAGEANLEITUNG / ISTRUZIONI DI MONTAGGIO / MONTAGEHANDLEIDING / INSTRUÇÕES DE MONTAGEM

COMPOSANTS

COMPONENTS - COMPONENTES - ONDERDELEN - COMPONENTI - ONDERDELEN - COMPONENTES

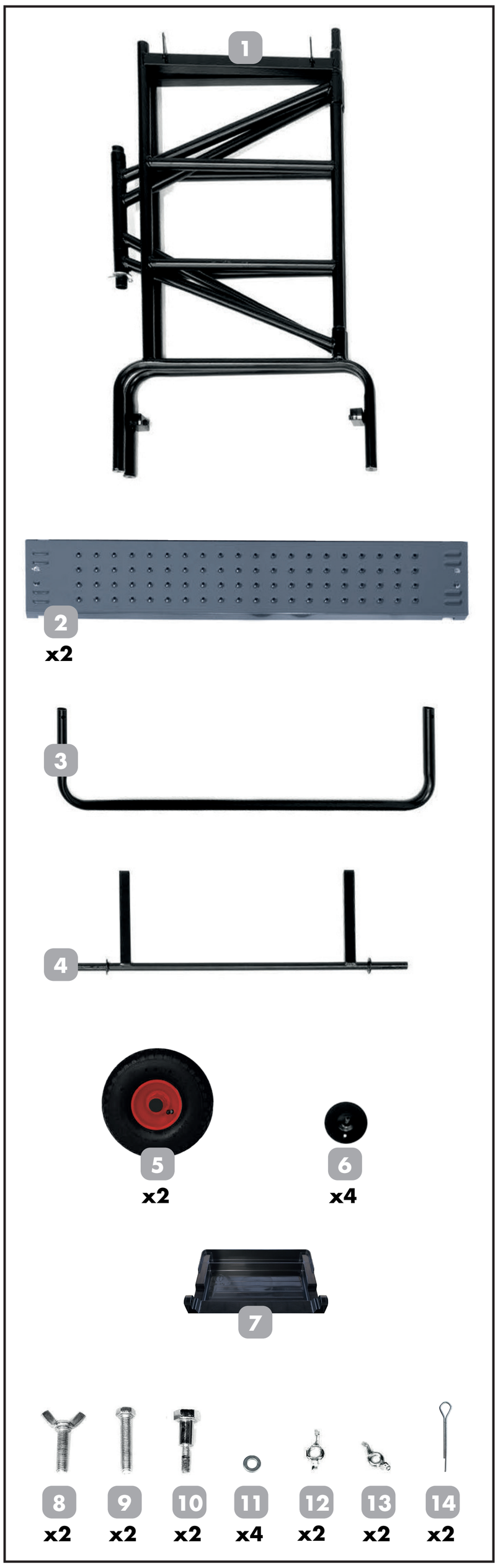

ÉTAPES DE MONTAGE

ASSEMBLY STEPS - INSTRUCCIONES DE MONTAJE - MONTAGESCHRITTE - FASI DI MONTAGGIO - MONTAGESTAPPEN - ETAPAS DE MONTAGEM

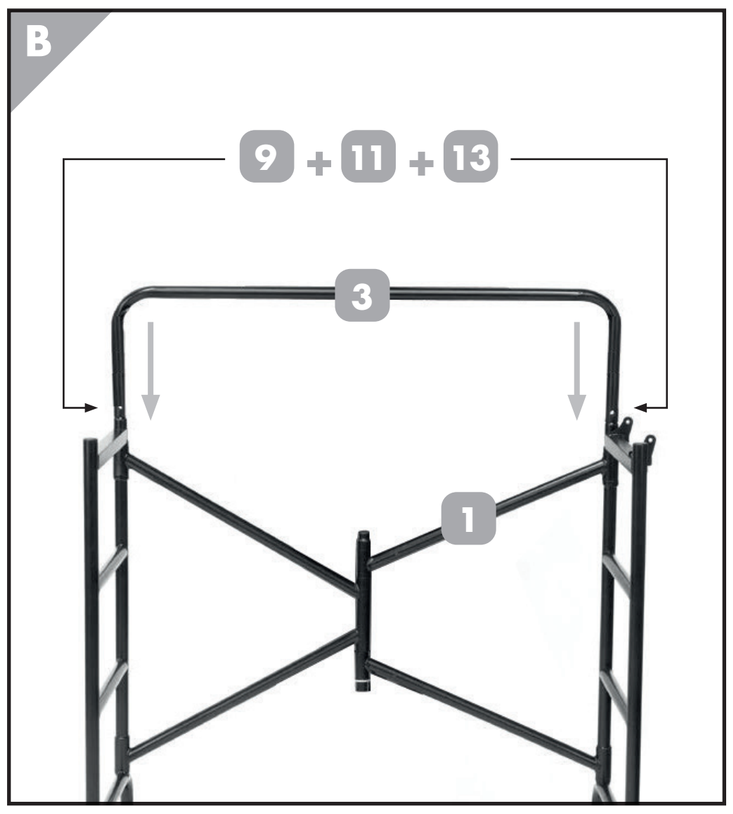

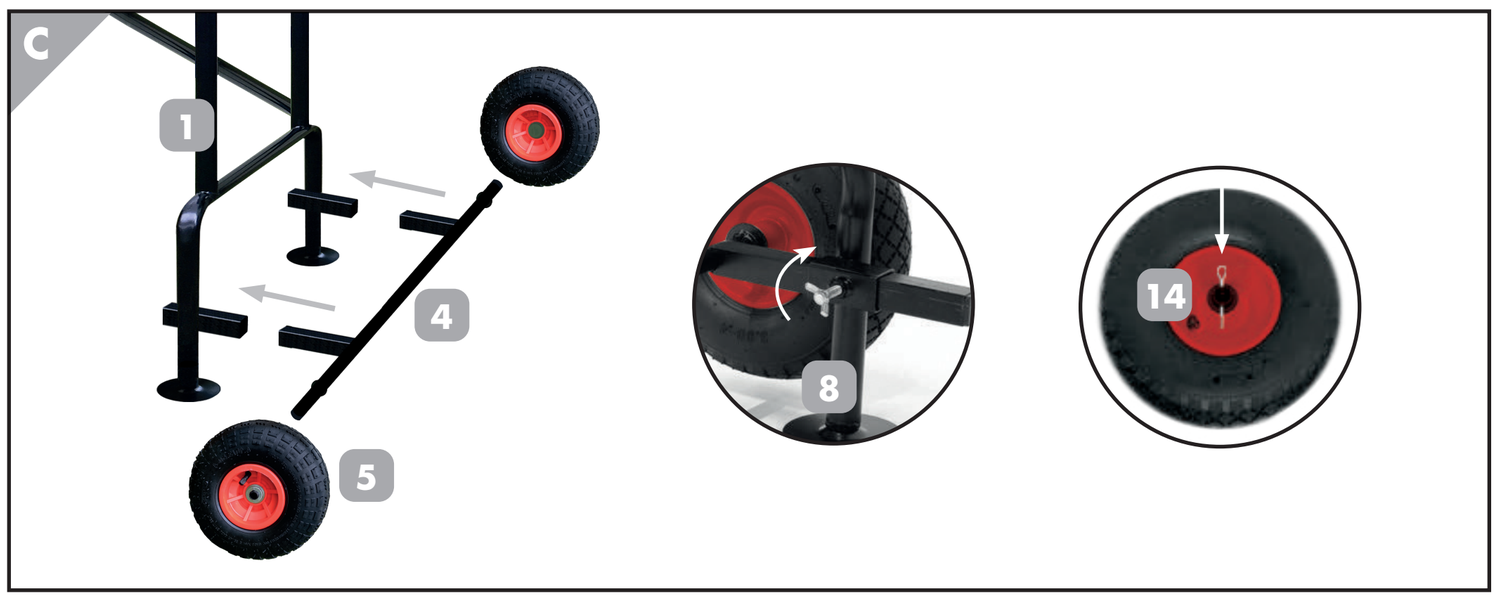

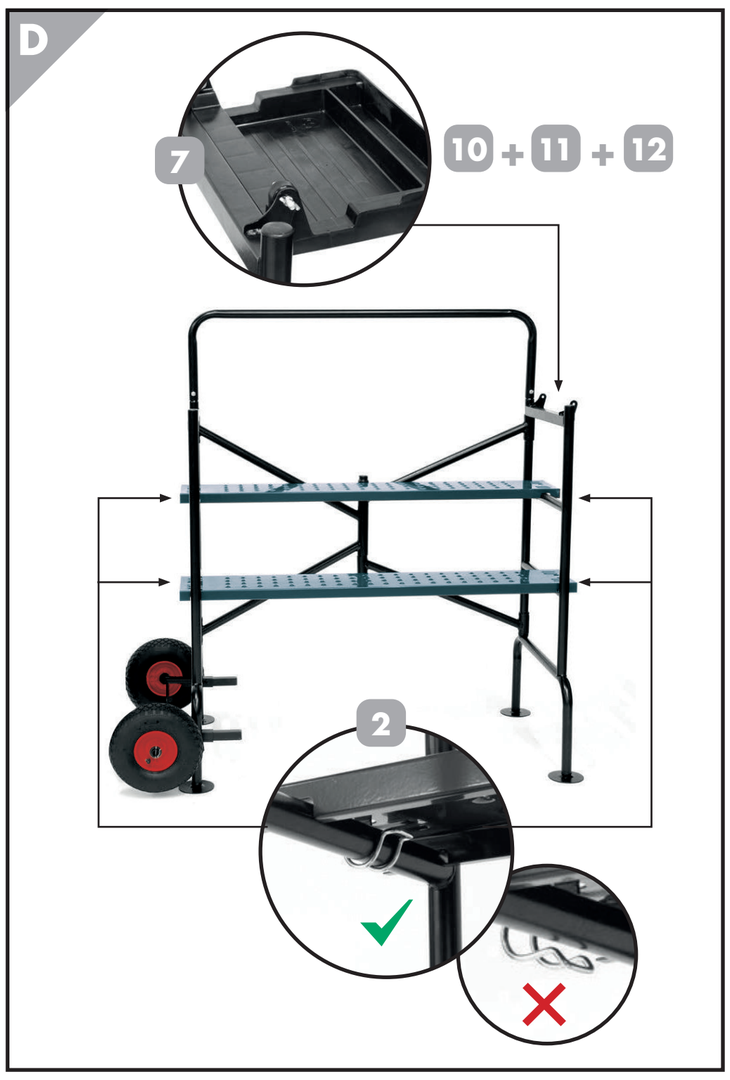

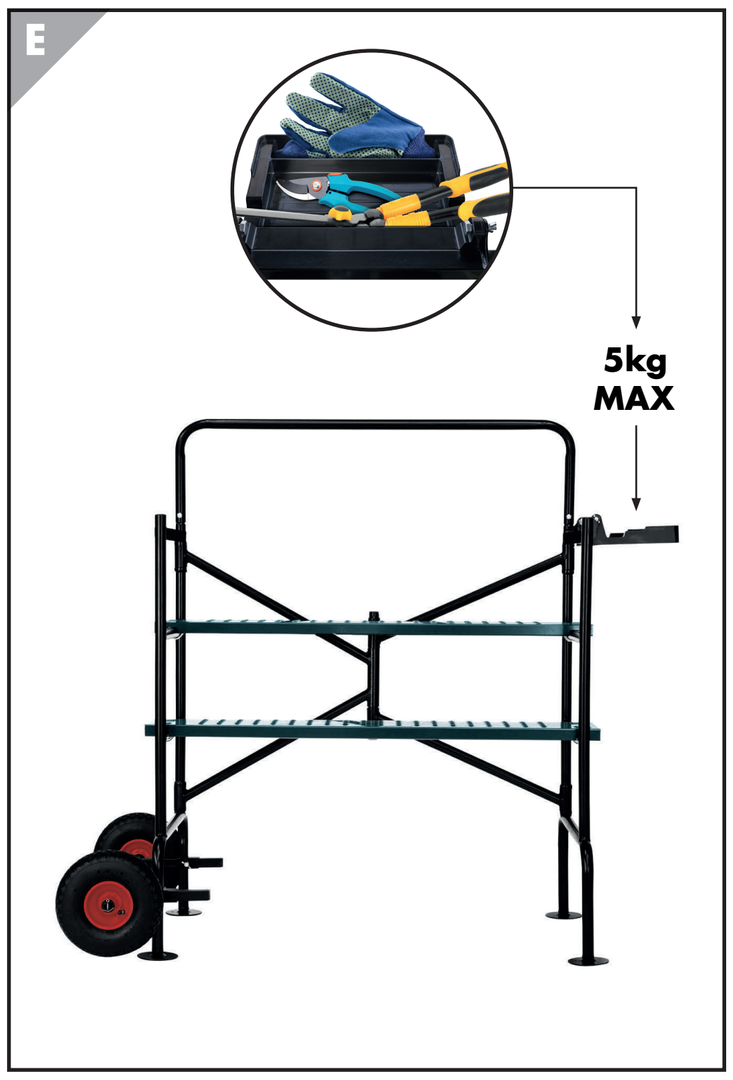

FR AVANT TOUTE UTILISATION : À LIRE ATTENTIVEMENT ET À CONSERVER.
- Montage du produit : 1 personne.
- Placement du produit : 1 personne.
- Echafaudage à usage exclusivement domestique.
- Utilisation du produit : 1 personne max.
- Charge maximale : 150kg.
- Ce produit ne doit pas être utilisé par des enfants et doit être impérativement tenu hors de leur portée.
- Avant utilisation/montage, vérifier la présence de l'ensemble des données d'installation et des pièces délivrées. Avant chaque utilisation, inspecter le produit afin de vérifier l'absence de corrosion, de jeu dans l'assemblage, etc.
- En cas de pièce manquante, vérifier la liste des pièces livrées puis contacter le distributeur. En cas de pièce supplémentaire, vérifier la liste des pièces livrées, si elle est effectivement en trop, continuer le montage.
- En cas de pièce défectueuse ou déformée pendant le montage, interrompre l'assemblage/le montage et ne pas utiliser la pièce défectueuse. Contacter le distributeur en vue du remplacement de la pièce ou du produit entier.
- Utiliser le produit uniquement si le montage est complet, conforme aux instructions et que les protections/stabilisateurs sont présents.
- Respecter scrupuleusement les étapes et le sens de montage de l'échafaudage.
- Ne pas utiliser le produit dans les conditions suivantes :
  - Conditions climatiques dangereuses : sol enneigé, vent fort, etc.
  - Conditions d'utilisation : sol non plat ou instable
  - Conditions physiques : fatigue, prise de médicaments, alcool, etc.
  - Proximité d'une zone/équipement sous courant à basse tension ou haute tension.
  - Equipement inapproprié : charge lourde, chaussures inadaptées, etc.
- Stocker l'échafaudage dans un endroit sec, dégagé, sécurisé et où il ne peut risquer d'être dégradé ou constituer un obstacle.

EN BEFORE USE: PLEASE READ THIS DOCUMENT CAREFULLY AND KEEP IT IN A SAFE PLACE.
- Assembling the product: 1 person.
- Positioning the product: 1 person.
- Scaffolding for domestic use only.
- Using the product: 1 person at the most.
- Maximum load: 150kg.
- This product must NOT be used by children and MUST be kept out of their reach.
- Before use and/or assembly, check that all installation data and delivered parts are present. Before each use, inspect the product for corrosion, play in assembly, etc.
- If any parts are missing, check the parts delivery list and contact the distributor. If any possible extra parts are discovered, check the parts list, and, should your discovery be confirmed, you may continue assembling the unit.
- If any part is faulty, or deformed during assembly, stop the assembly operation and do not use the faulty part. Contact the distributor for replacing either the part or the entire product.
- Only use the product if the assembly is complete, as per instructions, and if protections/stabilizers are present.
- Scrupulously follow the steps for assembling the scaffolding and make sure that it is erected the right way round.
- Do not use the product under the following conditions:
  - Hazardous weather conditions: snow-covered ground, strong wind, etc.
  - Conditions of use: non-flat or unstable ground.
  - Personnel's physical condition: fatigue, medication intake, alcohol consumption, etc.
  - Proximity to an area/equipment under low or high voltage current.
  - Inappropriate equipment: heavy loads, unsuitable footwear, etc.
- Store the scaffolding in a dry, open and safe place where it cannot be damaged or constitute an obstacle.

ES ANTES DE USARLO, LEA ATENTAMENTE LAS INSTRUCCIONES Y GUÁRDELAS.
- Montaje del producto: 1 persona.
- Colocación del producto: 1 persona.
- Andamio de uso exclusivamente doméstico.
- Utilización del producto: 1 persona como máximo.
- Carga máxima: 150 kg.
- Los niños no deben utilizar este andamio y se debe guardar siempre fuera de su alcance.
- Antes de utilizarlo o de montarlo, debe comprobar que vengan todos los datos para la instalación y que estén todas las piezas. Antes de cada vez que vaya a utilizarlo, inspeccione el andamio para comprobar que no haya corrosión, ni juego alguno en el ensamblaje, etc.
- En caso de que falte alguna pieza, compruebe la lista de piezas entregadas y póngase luego en contacto con el distribuidor. En caso de que haya piezas de más, compruebe la lista de piezas entregadas y, si efectivamente sobra, siga el montaje normalmente.
- En caso de encontrar alguna pieza defectuosa o que se haya deformado durante el montaje, deje de ensamblar o de montar y no use la pieza defectuosa. Póngase en contacto con el distribuidor para que reemplace la pieza o cambie el producto entero.
- Sólo debe usar el andamio una vez que haya terminado de montarlo completamente, conforme a las instrucciones y cuando las protecciones o los estabilizadores estén puestos.
- Cumpla terminantemente con todas las etapas y con el sentido del montaje del andamio.
- No use el andamio en caso de encontrarse en las siguientes condiciones:
  - Condiciones climáticas peligrosas: suelo nevado, viento fuerte, etc.
  - Condiciones de uso: que el suelo no sea llano o sea inestable.
  - Condiciones físicas: de cansancio, toma de medicamentos, alcohol, etc.
  - En caso de estar cerca de una zona o de un aparato con corriente de baja o alta tensión.
  - Si su equipo de protección no es adecuado: carga pesada, calzado no adaptado, etc.
- Guarde el andamio en un lugar seco y seguro, donde haya espacio y donde no corra riesgo de estropearse o de convertirse en un obstáculo.

DE VOR DER VERWENDUNG: BITTE AUFMERKSAM LESEN UND AUFBEWAHREN.
- Montage des Produkts: 1 Person.
- Aufstellung des Produkts: 1 Person.
- Gerüst ausschließlich für den Hausgebrauch.
- Verwendung des Produkts: Max. 1 Person.
- Maximale Belastung: 150 kg.
- Dieses Produkt darf nicht von Kindern verwendet werden und muss unbedingt außerhalb der Reichweite von Kindern aufbewahrt werden.
- Überprüfen Sie vor der Verwendung/Montage, ob alle Installationsdaten und gelieferten Teile vorhanden sind. Untersuchen Sie das Produkt vor jedem Gebrauch auf Korrosion, Montagespiel usw.
- Falls ein Teil fehlt, überprüfen Sie die Liste der mitgelieferten Teile und wenden Sie sich dann an Ihren Händler. Bei einem zusätzlichen Teil überprüfen Sie die Liste der gelieferten Teile wenn es tatsächlich zu viel ist, fahren Sie mit der Montage fort.
- Wenn während der Montage ein defektes oder verformtes Teil auftaucht, unterbrechen Sie die Montage/den Zusammenbau und verwenden Sie das defekte Teil nicht. Wenden Sie sich zum Austausch des Teils oder des gesamten Produkts an den Händler.
- Verwenden Sie das Produkt nur, wenn die Montage vollständig ist, den Anweisungen entspricht und die Schutzvorrichtungen/Stabilisatoren vorhanden sind.
- Halten Sie sich genau an die Schritte und die Montagerichtung für das Gerüst.
- Verwenden Sie das Produkt nicht unter den folgenden Bedingungen:
  - Gefährliche Wetterbedingungen: schneebedeckter Boden, starker Wind usw.
  - Nutzungsbedingungen: nicht ebener oder instabiler Boden
  - Körperliche Bedingungen: Müdigkeit, Medikamenteneinnahme, Alkohol usw.
  - Nähe zu einem Bereich/Gerät mit Nieder- oder Hochspannung.
  - Ungeeignete Ausrüstung: schwere Last, ungeeignete Schuhe usw.
- Lagern Sie das Gerüst an einem trockenen, freien und sicheren Ort, an dem es nicht beschädigt werden oder ein Hindernis darstellen kann.

IT PRIMA DELL'USO: LEGGERE ATTENTAMENTE E CONSERVARE.
- Montaggio del prodotto: 1 persona.
- Posizionamento del prodotto: 1 persona.
- Ponteggio solo per uso domestico.
- Utilizzo del prodotto: 1 persona max.
- Carico massimo: 150 kg.
- I bambini non possono usare il prodotto. Tenere il prodotto lontano dalla portata dei bambini.
- Prima dell'uso/montaggio, verificare che i dati di installazione e i pezzi siano tutti presenti. Prima di ogni utilizzo, ispezionare il prodotto per verificare l'assenza di segni di corrosione, gioco nell'assemblaggio, ecc.
- Qualora risultino mancanti dei pezzi, controllare l'elenco dei pezzi consegnati e contattare il distributore. Qualora risultino dei pezzi in più, controllare l'elenco dei pezzi consegnati e, se effettivamente vi sono pezzi in eccesso, proseguire comunque l'operazione di montaggio.
- In caso di pezzi difettosi o deformati durante il montaggio, non utilizzarli e interrompere l'assemblaggio/il montaggio. Contattare il distributore per chiedere di sostituire il pezzo in questione o l'intero prodotto.
- Utilizzare il prodotto solo se il montaggio è completo, conforme alle istruzioni e se sono presenti le protezioni/gli stabilizzatori.
- Rispettare scrupolosamente le fasi e il senso di montaggio del ponteggio.
- Non utilizzare il prodotto nelle seguenti condizioni:
  - Condizioni climatiche pericolose: terreno innevato, vento forte, ecc.
  - Condizioni d'uso non adeguate: terreno non piano o instabile
  - Condizioni fisiche dell'operatore non adeguate: stanchezza, assunzione di farmaci, alcol, ecc.
  - Vicinanza a una zona/apparecchiatura con corrente a bassa tensione o alta tensione.
  - Equipaggiamento non adeguato: carico pesante, scarpe non adatte, ecc.
- Conservare il ponteggio in un luogo asciutto, sgombro, sicuro e dove non possa essere danneggiato o rappresentare un ostacolo.

NL VÓÓR GEBRUIK: ZORGVULDIG LEZEN EN BEWAREN.
- Productmontage: 1 persoon.
- Productplaatsing: 1 persoon.
- Steiger alleen voor huishoudelijk gebruik.
- Productgebruik: 1 persoon max.
- Maximale belasting: 150 kg.
- Dit product mag niet door kinderen worden gebruikt en moet verplicht buiten hun bereik worden gehouden.
- Controleer vóór gebruik/montage of alle installatiegegevens en meegeleverde onderdelen aanwezig zijn. Controleer het product vóór elk gebruik op corrosie, speling in de montage enz.
- Als er onderdelen ontbreken, controleer dan de lijst met meegeleverde onderdelen en neem contact op met uw distributeur. Als er extra onderdelen zijn, controleer dan de lijst met meegeleverde onderdelen en als er inderdaad teveel onderdelen geleverd zijn, ga dan verder met de montage.
- Als een onderdeel defect of vervormd is tijdens de montage, stop dan met de montage en gebruik het defecte onderdeel niet. Neem contact op met de distributeur om het onderdeel of het hele product te vervangen.
- Gebruik het product alleen als het volledig gemonteerd is volgens de instructies en als de beschermingsonderdelen/stabilisatoren aanwezig zijn.
- Volg de stappen en de montagerichting van de steiger strikt op.
- Gebruik het product niet in de volgende omstandigheden:
  - Gevaarlijke weersomstandigheden: besneeuwde grond, harde wind enz.
  - Gebruiksomstandigheden: oneffen of onstabiele ondergrond.
  - Fysieke omstandigheden: vermoeidheid, medicatie, alcohol enz.
  - Nabijheid van laagspannings- of hoogspanningszone/uitrusting.
  - Ongeschikte uitrusting: zware last, ongeschikt schoeisel enz.
- Berg de steiger op een droge, overzichtelijke en veilige plaats op waar hij niet beschadigd kan raken of een obstakel kan vormen.

PT ANTES DE QUALQUER UTILIZAÇÃO: LEIA ATENTAMENTE E GUARDE.
- Montagem do produto: 1 pessoa.
- Posicionamento do produto: 1 pessoa.
- Andaime para uso exclusivamente doméstico.
- Utilização do produto: 1 pessoa, no máximo.
- Carga máxima: 150 kg.
- Este produto não deve ser utilizado por crianças e tem de ser mantido fora do seu alcance.
- Antes da utilização/montagem, verificar se estão presentes todos os dados de instalação e as peças fornecidas. Antes de cada utilização, inspecionar o produto para confirmar a ausência de corrosão, folgas na montagem, etc.
- Se faltar alguma peça, verificar a lista das peças fornecidas e contactar o distribuidor. Se for necessária uma peça adicional, verificar a lista de peças fornecidas. Se existir efetivamente uma peça adicional, prosseguir com a montagem.
- No caso de uma peça defeituosa ou deformada durante a montagem, interromper a montagem e não utilizar a peça defeituosa. Contactar o distribuidor para substituir a peça ou o produto completo.
- O produto só deve ser utilizado se tiver sido completamente montado de acordo com as instruções e se as proteções/estabilizadores estiverem presentes.
- Cumprir rigorosamente as etapas e o sentido de montagem do andaime.
- Não utilizar o produto nas seguintes condições:
  - Condições climatéricas perigosas: solo coberto de neve, ventos fortes, etc.
  - Condições de utilização: terreno irregular ou instável
  - Condições físicas: fadiga, sob efeito de medicação, álcool, etc.
  - Proximidade de zonas/equipamentos de baixa tensão ou de alta tensão.
  - Equipamento inadequado: carga pesada, calçado inadequado, etc.
- Armazenar o andaime num local seco, desobstruído e seguro, onde não possa ser danificado ou tornar-se um obstáculo.

pigmentvert.com - 107-61010117 Ind 0 – 05/2025 - photos non contractuelles - Voir conditions de garantie et notice sur www.artub.fr/certifications - Fotos nicht vertraglich bindend - Siehe Garantiebedingungen und Merkblatt auf www.artub.fr/certifications
Immagini non contrattuali – V. condizioni di garanzia e istruzioni su www.artub.fr/certifications - niet-contractuele foto's - Zie garantievoorwaarden en handleiding op www.artub.fr/certifications - fotos não contratuais – Ver condições de garantia e instruções em www.artub.fr/certifications

ARTUB 38460 CREMIEU FRANCE